DIMENSIONALE / TECHNICAL DRAW LGA00201

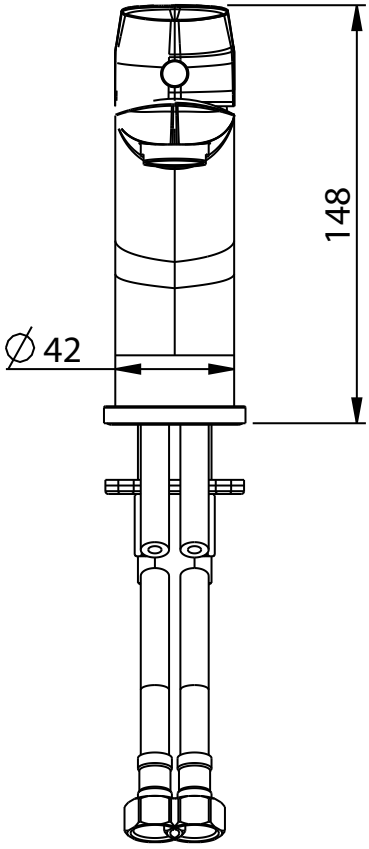

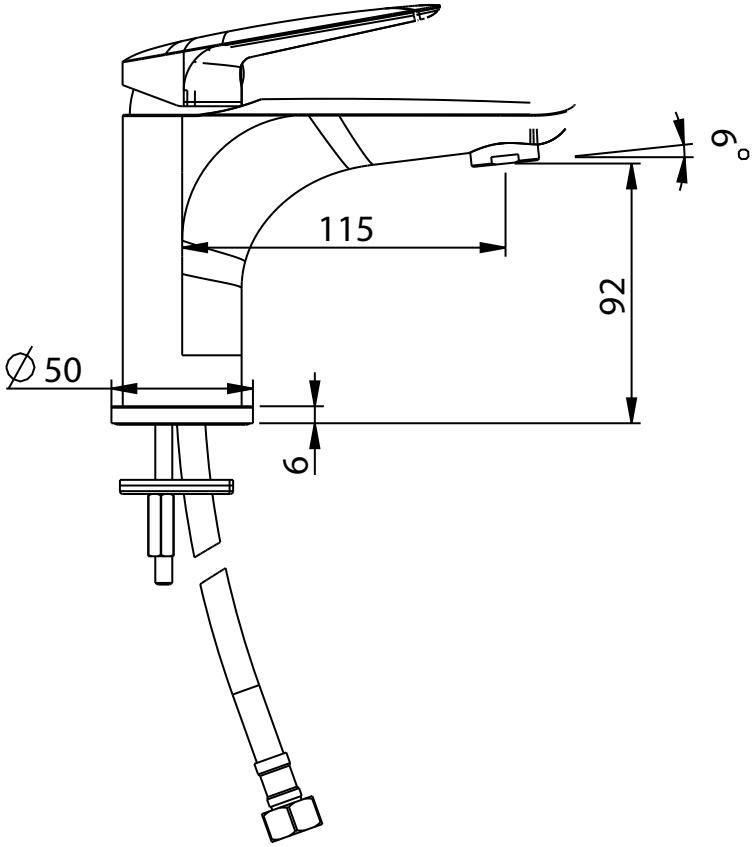

M&Z Rubinetterie S.p.A.
via Casale, 37 - 28010 Bolzano Novarese - (NO)
ITALY

tel +39 0322 984211
fax +39 0322 982226 (Export Dept.)
fax +39 0322 9842311 (Mercato Nazionale)
www.mzspa.it - info@mzspa.it