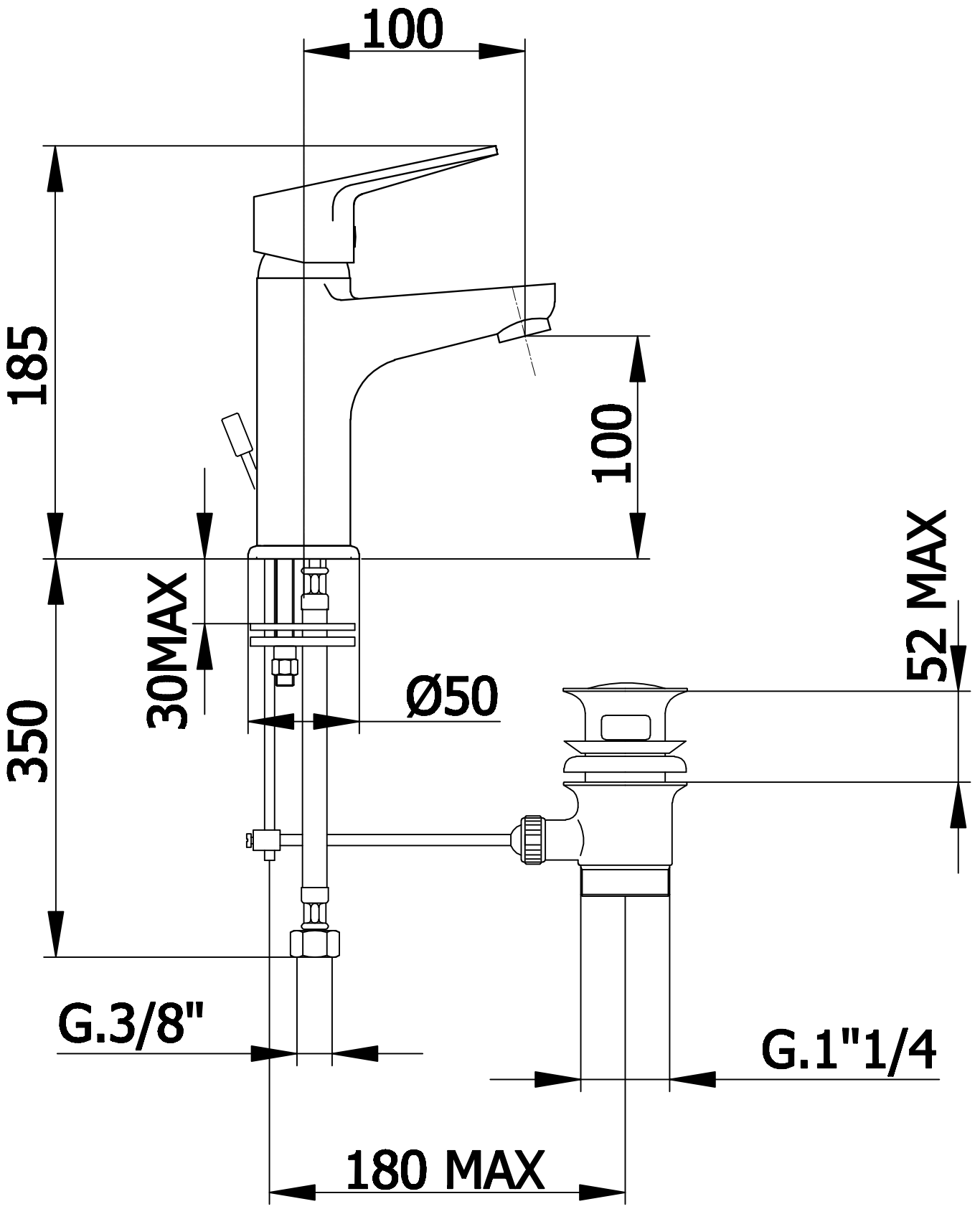

Revisione	Data	Descrizione					Disegnato	Controllato	Approvato
DEMM	Ultima Revisione		Titolo: LAVABO JAGO						
	Data	28/09/17							
	Firma	MAURO							
Conchiglia N° –		Disegnato	Controllato	Approvato	Scala: 1:1	Quota senza indicazione di tolleranza	Codice N° 9810		
Stampo N° –	Data	28/09/17	28/09/17	28/09/17					
	Firma	MAURO	MAURO	MAURO		PD11			
PESO	LORDO – NETTO –	Materiale CW614N EN 12168		Smussi non quotati –		Spigoli arrotondati –		Natura superfici TORNITE	

A TERMINI DI LEGGE QUESTO DISEGNO NON PUO' ESSERE RIPRODOTTO SENZA LA NOSTRA AUTORIZZAZIONE